ALGEMEEN

De auto kan zijn uitgerust met een exclusief opendak dat bestaat uit twee ruitpanelen; één vast paneel (het achterste) en één elektrisch bediend beweegbaar paneel.
Het opendak is in het interieur voorzien van twee met de hand verstelbare zonneschermen, die onafhankelijk naar de voorzijde van de auto geschoven kunnen worden.
Het is mogelijk om de verschillende mogelijkheden van het opendak tijdens de rit te gebruiken, waarbij het opendak geopend kan worden of licht, ook bij gesloten opendak, het interieur kan bereiken.
Het zonnescherm voor opent tegelijk met het dak. Het scherm moet met de hand worden gesloten.

Opbouw

Componenten van het opendak

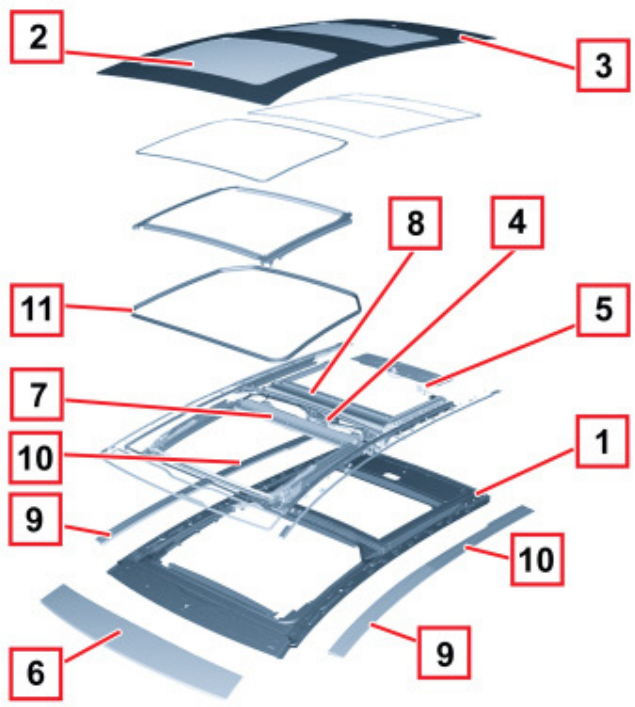

Het opendak bestaat uit één geheel dat de verschillende componenten draagt.
Het glazen oppervlak is verdeeld in twee panelen. Een vaste warmtewerende ruit achter en een beweegbaar ruitpaneel voor dat naar buiten schuift en bediend wordt met een dubbele schakelaar naast het middelste plafondlampje.
Langs de randen van het verschuifbare deel van het opendak is een rubber gemonteerd, dat de afdichting met het dak vormt.
Het bedieningssysteem bestaat uit een elektromotor met geïntegreerde elektronische regeleenheid op de achterzijde van het opendak. Aandrijving vindt plaats door het rondsel van de motor die twee tandheugelkabels (bowden) aandrijft.
De zonneschermen voor en achter kunnen worden verschoven. Zij glijden door de geleiders m.b.v. teflon glijblokken. Tussen de glijblokken en de geleider bevinden zich rubber lagers.
De zonneschermen worden handmatig bediend.
Het zonnescherm moet worden begeleid en kan in elke positie stoppen.
De belangrijkste subgroepen van het opendak zijn:
- Frame uit één stuk.
- Een bewegingsmechanisme links en rechts in de aluminium geleiders voor de ruit, bediend met een elektromotor via een metalen spiraalkabel.
- 2 voorste aluminium geleiders waardoor kunnen schuiven: de voorste slede, de metalen spiraalkabel en het voorste zonnescherm.
- 2 achterste aluminium geleiders, die afgedekt zijn met sierlijsten en het achterste ruitpaneel, waardoor de achterste slede kan schuiven.
- 2 achterste geleiders voor het verschuiven van het achterste zonnescherm.
- Polyester zonnescherm voor met borging aan de zijkant, dat geopend in het midden van het dak is opgeborgen, waardoor een vrij uitzicht naar buiten vanuit het in interieur mogelijk is.
- Polyester zonnescherm achter met borging aan de zijkant, dat geopend aan de achterzijde van het dak is opgeborgen, waardoor een vrij uitzicht naar buiten vanuit het in interieur mogelijk is.
- 2 glazen panelen met een dikte van 5 mm en een lichtdoorlaat TL gelijk aan 5.6 % +/-3% en een warmtedoorgifte TE van 5.2% +/- 3%.
- Verzinkbare aluminium windscherm met kunststof hoeken om de effecten van luchtturbulentie (buffeting en comfort van de passagiers) onder alle rij-omstandigheden te voorkomen.
- Kunststof sierlijst aan de zijkant.
- Ruitbedieningsmotor voor het voorste ruitpaneel met regeleenheid voor de antiletselfunctie.

Kenmerken

Het water wordt afgevoerd m.b.v. de dakgoten.
De juiste stand van de unit op de carrosserie wordt bereikt met merktekens op het opendakframe en openingen/uitsparingen op de carrosserie.
De gelijmde montage op de carrosserie garandeert de afdichting tegen water (voor en na belasting/veroudering) en is bestand tegen een verticale kracht gelijk aan een druk van 6000 N/m² op de rand van het gelijmde frame.
Tijdens de ruitbeweging verschuift het voorste ruitpaneel horizontaal over het achterste paneel in de buitenste geleiders aan de zijkant.
De grijze ruitpanelen hebben een lichtdoorlaat TL van 5.6 % +/-3% en een warmtedoorgifte TE van 5.2% +/- 3%.

Werking

ZONNESCHERMEN OPENEN/SLUITEN
Zonneschermen openen: houd de handgreep A vast en begeleid in de door de pijlen aangegeven richting, totdat de gewenste stand is bereikt. Voer om te sluiten de handelingen in omgekeerde volgorde uit.

De opening van het zonnescherm voor is afhankelijk van de stand van het opendak. Als het dak wordt geopend, opent ook het zonnescherm; het scherm wordt echter niet gesloten als het dak sluit.
Bij gesloten opendak kan het voorste zonnescherm worden geopend en gesloten.

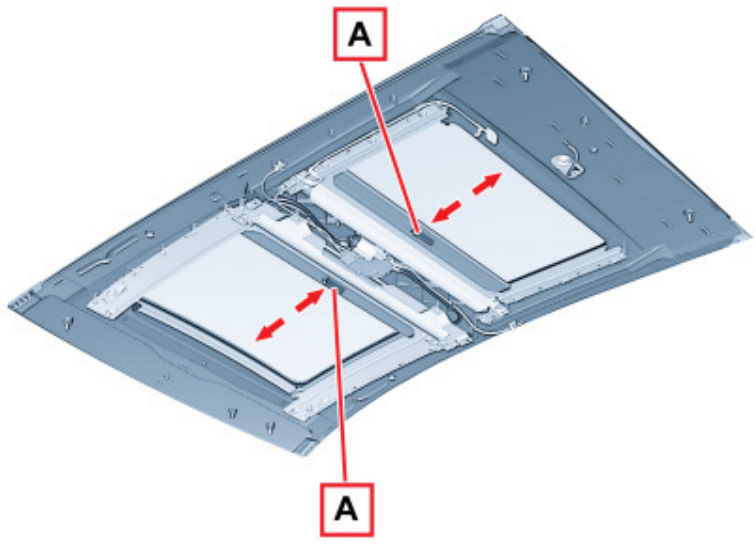

DAK OPENEN
Het opendak kan alleen worden bediend bij contactslot op MAR.
Als knop B wordt ingedrukt en deze ingedrukt wordt gehouden, dan wordt het voorste ruitpaneel in de kantelstand gezet; als nogmaals op knop B wordt gedrukt en deze langer dan een halve seconde ingedrukt wordt gehouden, dan wordt het ruitpaneel automatisch geopend totdat een tussenliggende stand is bereikt ("Comfort"-stand).
Als nogmaals langer dan een halve seconde op de "open"-knop wordt gedrukt, dan opent de het ruitpaneel automatisch tot in de uiterste stand; het ruitpaneel kan in een tussenliggende stand worden gesloten als opnieuw op de knop wordt gedrukt.
DAK SLUITEN
Als het dak in geheel opende stand staat en er wordt langer dan een halve seconde op knop A gedrukt, dan wordt het voorste ruitpaneel automatisch in een tussenliggende stand ("Comfort"-stand) gezet.
Als nogmaals gedurende ongeveer een halve seconde op de knop wordt gedrukt, dan gaat het paneel in de kantelstand staan. Als ten slotte nogmaals op de "sluit"-knop wordt gedrukt, dan wordt het paneel geheel gesloten.
Het zonnescherm moet handmatig worden gesloten.

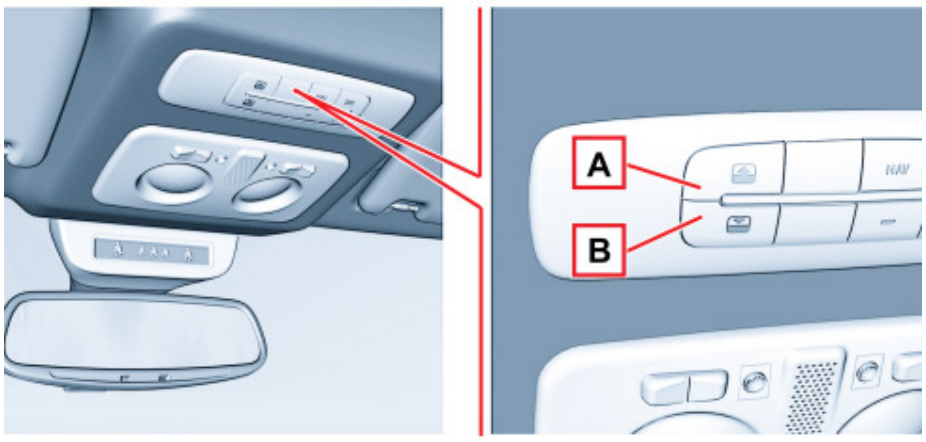

Antiletselfunctie

Het opendak is voorzien van een antiletselfunctie die in staat is om een eventueel obstakel tijdens het sluiten van het opendak te herkennen; bij een obstakel onderbreekt de regeleenheid het sluiten en keert de beweging direct om.

Initialisatieprocedure

Als de accu losgenomen is geweest of een zekering is doorgebrand, dan moet vervolgens de werking van het opendak opnieuw worden geïnitialiseerd.
Ga als volgt te werk:
- houd toets A ingedrukt, totdat het dak geheel is gesloten. Laat de toets los;
- druk toets A in en houd de toets ingedrukt gedurende ten minste 10 seconden en/of totdat een korte beweging vooruit van het opendak wordt waargenomen. Laat op dat moment de toets los;
- druk binnen 5 seconden na de voorgaande werkzaamheden toets A in en houd de toets ingedrukt: het dak voert een complete open- en sluitcyclus uit. Laat pas na deze cyclus de toets los.

Noodbediening

Als het opendak bij een storing in de schakelaar niet elektrisch bediend kan worden, dan kan het ook handmatig worden bediend; ga hiervoor als volgt te werk:
- verwijder beschermplug A op de achterzijde van de binnenbekleding;
- pak de bij de auto geleverde zeskantige sleutel, die zich in de houder voor de boorddocumentatie of de bagageruimte bevindt;
- steek de sleutel in zitting B en draai de sleutel rechtsom om het dak te openen of linksom om het dak te sluiten.

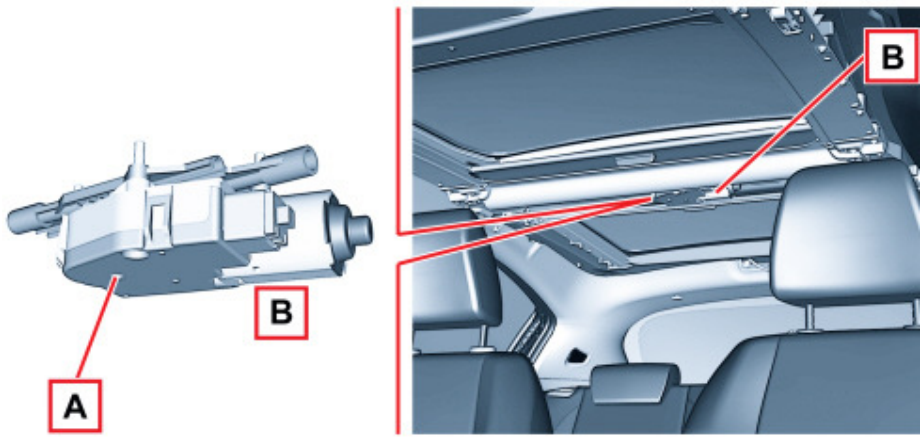
B
A
B